BER-VAC

SOUFFLEUR à NEIGE
SNOW BLOWER

S-51/S-63

LISTE DE PIECES
PARTS LIST

NUMEROS DE SERIE 806500 & PLUS

SERIAL NUMBERS 806500 & UP

P/0008

INDEX

DESCRIPTION	PAGE
Chassis et pièces connexes, modèles S-51 & S-63	2 à 4
Frame and related parts, models S-51 & S-63	2 to 4
Engrenage à vis sans fin, modèles S-51 & S-63	5 à 6
Worm gear, models S-51 & S-63	5 to 6
Ensemble montage arrière, modèles 9102, 9103 & 9104	7 à 10
Rear mounting kit, models 9102, 9103 & 9104	7 to 10
Ensemble montage avant, modèles 9105, 9106 & 9107	11 à 13
Front mounting kit, models 9105, 9106 & 9107	11 to 13
Nécessaire de relevage double action, modèle 9108	14 à 16
Double acting lift kit, model 9108	14 to 16
Arbre de commande (655198)	17
P.T.O. shaft (655198)	17
Arbre de commande (655273)	18
P.T.O. shaft (655273)	18
Arbre de commande (654682)	19
P.T.O. shaft (654682)	19
Arbre de commande (655025)	20
P.T.O. shaft (655025)	20
Cylindre (654436)	21
Cylinder (654436)	21
Liste de vignettes	22
List of decals	22

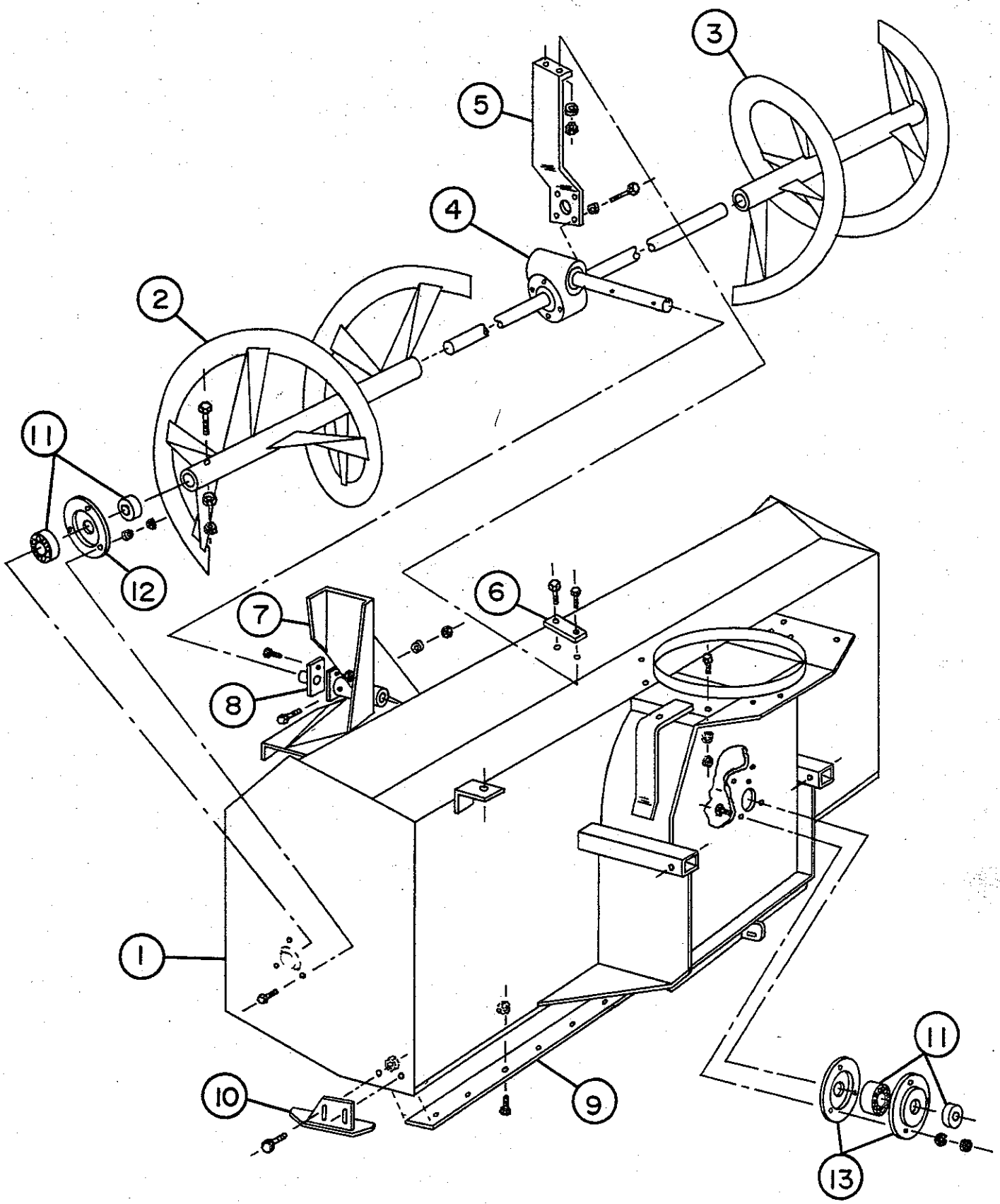

FIGURE: 1

CHASSIS ET PIECES CONNEXES
FRAME AND RELATED PARTS

SOUFFLEUR A NEIGE

SNOW BLOWER

FIGURE NO: 1	CHASSIS & PIECES CONNEXES MODELE S-51 & S-63 FRAME & RELATED PARTS MODEL S-51 & S-63		QTE QTY	
M NO	ENGLISH DESCRIPTION	FRANCAISE	S-51	S-63
655291	Frame.	Chassis.	1	-
655292	Frame.	Chassis.	-	1
	Hex. bolt 5/8" NC x 1" lg with lockwasher & hex. nut.	Boulon hex. 5/8" NC x 1" lg avec rondelle de blocage & écrou hex.	1	1
654450	Auger assembly L.H.	Vis sans fin gauche.	1	-
654601	Shear bolt special with groove 5/16" NC x 2 1/2" lg, gr. 5 with lockwasher & hex. nut.	Boulon de cisaillement spécial avec rainures 5/16" NC x 2 1/2" lg, gr. 5 avec rondelle de blocage & écrou hex.	1	-
654451	Auger assembly L.H.	Vis sans fin gauche.	-	1
654601	Shear bolt special with groove 5/16" NC x 2 1/2" lg, gr. 5 with lockwasher & hex. nut.	Boulon de cisaillement spécial avec rainures 5/16" NC x 2 1/2" lg, gr. 5 avec rondelle de blocage & écrou hex.	-	1
654454	Auger assembly R.H.	Vis sans fin droite.	1	-
654601	Shear bolt special with groove 5/16" NC x 2 1/2" lg, gr. 5 with lockwasher & hex. nut.	Boulon de cisaillement spécial avec rainures 5/16" NC x 2 1/2" lg, gr. 5 avec rondelle de blocage & écrou hex.	1	-
654455	Auger assembly R.H.	Vis sans fin droite.	-	1
654601	Shear bolt special with groove 5/16" NC x 2 1/2" lg, gr. 5 with lockwasher & hex. nut.	Boulon de cisaillement spécial avec rainures 5/16" NC x 2 1/2" lg, gr. 5 avec rondelle de blocage & écrou hex.	-	1
654716	Worm gear.	Boîte d'engrenage à vis sans fin.	1	-
654717	Worm gear.	Boîte d'engrenage à vis sans fin.	-	1
654467	Support - Worm gear.	Support de boîte d'engrenage à vis sans fin.	1	1
	Hex. bolts 1/2" NC x 1" lg with lockwasher.	Boulon hex. 1/2" NC x 1" lg avec rondelle de blocage.	4	4
654468	Frame reinforcing.	Renfort du chassis.	1	1
	Hex. bolts 3/8" NC x 1 1/4" lg with lockwasher & hex. nut.	Boulons hex. 3/8" NC x 1 1/4" lg avec rondelle de blocage & écrou hex.	2	2
654731	Rotor assembly.	Ensemble de rotor.	1	1
654643	Key 1/4" x 1/4" x 1 1/4" lg.	Clé 1/4" x 1/4" x 1 1/4" lg.	1	1
	Hex. bolt 5/16" NC x 2 1/2" lg, gr. 5 with lock & nut.	Boulon hex. 5/16" NC x 2 1/2" lg gr. 5, avec rondelle de blocage & écrou.	1	1
654616	Rotor adaptor with shear plate.	Adapteur avec plaque de cisaillement.	1	1
	Hex. bolt 1/4" NC x 1 1/4" lg, gr. 5 gr. 5 with lock & nut.	Boulon hex. 1/4" NC x 1 1/4" lg, gr. 5 avec rondelle de blocage & écrou.	1	1
654471	Adjustable shoes.	Patins ajustables.	2	2
	Carriage bolts 3/8" NC x 1" lg with nylon jamnut.	Boulons de carrosserie 3/8" NC x 1" lg avec écrou de blocage nylon.	4	4
655034	Replaceable cutting edge.	Couteau remplacable.	1	-
	Plow bolts 3/8" NC x 1" lg with nylon jamnut.	Boulons de charrue 3/8" NC x 1" lg avec écrou de blocage nylon.	8	-
655035	Replaceable cutting edge.	Couteau remplacable.	-	
	Plow blots 3/8" NC x 1" lg with nylon jamnut.	Boulons de charrue 3/8" NC x 1" lg avec écrou de blocage nylon.	-	10

SOUFFLEUR A NEIGE

SNOW BLOWER

FIGURE NO: 1		CHASSIS & PIECES CONNEXES MODELE S-51 & S-63 FRAME & RELATED PARTS MODEL S-51 & S-63		QTE QTY	
ITEM	NO	ENGLISH DESCRIPTION	FRANCAISE	S-51	S-63
11	654170	Bearings with locking collar 1 1/4" dia.	Paliers avec collier de blocage 1 1/4" dia.	3	3
12	655282	Bearing flanges.	Collerettes de paliers.	2	2
		Hex. bolts 3/8" NC x 1" lg with hex. nuts & lockwashers.	Boulons hex. 3/8" NC x 1" lg avec écrous hex. & rondelles de blocage.	6	6
13	654171	Bearing flanges.	Collerettes de paliers.	2	2
		Hex. bolts 3/8" NC x 1" lg with hex. nuts & lockwashers.	Boulons hex. 3/8" NC x 1" lg avec écrous hex. & rondelles de blocage.	3	3

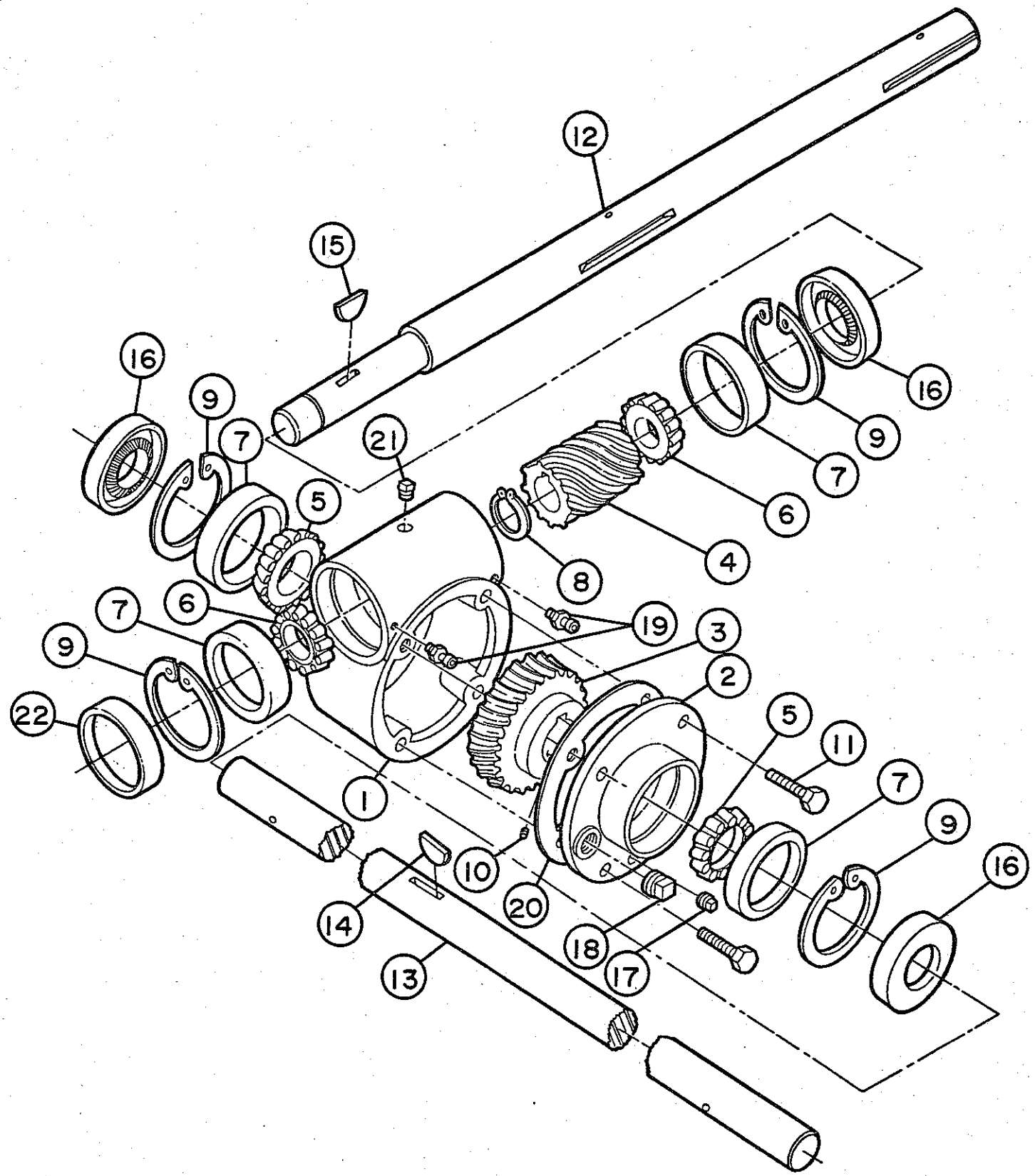

FIGURE: 2

ENGRENAGE A VIS SANS FIN
WORM GEAR

SOUFFLEUR A NEIGE

SNOW BLOWER

FIGURE NO: 2		ENGRENAGE A VIS SANS FIN ASS'E MODELE S-51 & S-63 WORM GEAR ASS'Y MODEL S-51 & S-63		QTE QTY	
ITEM	NO	ENGLISH DESCRIPTION	FRANCAISE	S-51	S-63
	654716	Worm gear ass'y.	Engrenage à vis sans fin ass'é.	1	-
	654717	Worm gear ass'y.	Engrenage à vis sans fin ass'é.	-	1
1	654492	Housing.	Carter.	1	1
2	654493	Cover.	Couvercle.	1	1
3	654494	Worm gear.	Engrenage à vis sans fin.	1	1
	654730	Worm gear brass H.D. (option).	Engrenage à vis sans fin (option)	1	1
4	654495	Worm.	Vis sans fin.	1	1
	654729	Worm hard (option).	Vis sans fin (option).	1	1
5	654496	Bearing cones no: 15126.	Roulements coniques no: 15126.	2	2
6	654497	Bearing cones no: 15101.	Roulements coniques no: 15101.	2	2
7	654498	Bearing cups no: 15245.	Couronnes de roulement no: 15245.	4	4
8	654499	External retaining ring.	Bague de retenue extérieure.	1	1
9	654500	Internal retaining rings.	Bagues de retenue intérieure.	4	4
10	654501	Set screw.	Vis à machine.	1	1
11	654502	Hexagonal capscrews.	Boulon hexagonaux.	4	4
12	654718	Input shaft.	Arbre-entrée.	1	1
13	654504	Output shaft.	Arbre-sortie.	1	-
	654505	Output shaft.	Arbre-sortie.	-	1
14	654506	No: 18 (809) hard woodruff-key.	Clé demi-lune trempée no: 18 (809).	1	1
15	654507	"A" (807) woodruff-hard.	Clé demi-lune "A" (807).	1	1
16	654508	Seals.	Bagues d'étanchéité.	3	3
17	654509	Plug-1/8" - 27 N.P.T.	Bouchon-1/8" - 27 N.P.T.	1	1
18	65468	Plug-level 3/8"-18" N.P.T.	Bouchon-niveau 3/8"-18 N.P.T.	1	1
19	-	Grease fittings.	Accouplements de graissage.	2	2
20	654510	Gasket.	Joint d'étanchéité.	1	1
21	654511	Plug-vent 3/8"-18 N.P.T.	Bouchon-event 3/8"-18 N.P.T.	1	1
22	654512	Input cap.	Bouchon-entrée.	1	1
23	654513	Shim.	Cale.	A/R	A/R

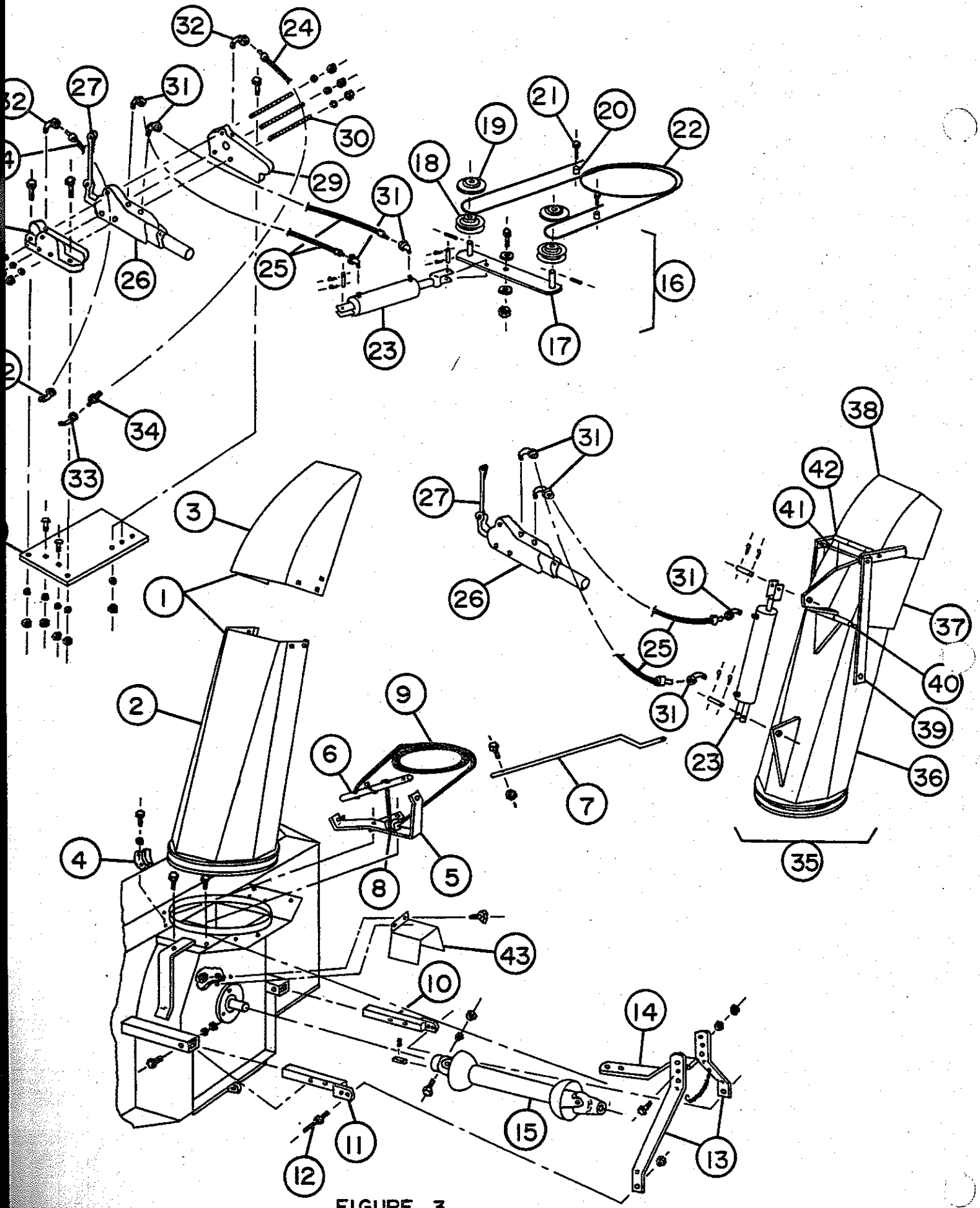

FIGURE : 3

ENSEMBLE MONTAGE ARRIERE
REAR MOUNTING KIT

SOUFFLEUR A NEIGE

SNOW BLOWER

FIGURE NO: 3		ENSEMBLE MONTAGE ARRIERE MODELES 9102, 9103 & 9104 REAR MOUNTING KIT MODELS 9102, 9103 & 9104		QTE QTY		
ITEM	NO	ENGLISH DESCRIPTION	FRANCAISE	9102	9103	9104
1	654457	Chute assembly.	Chute fixe assemblée.	1	1	-
2	654459	Chute sub-assembly.	Sous-ensemble de chute.	1	1	-
3	654460	Deflector.	Déflecteur.	1	1	-
		Carriage bolt 3/8" NC x 3/4" lg with nylon jamnut.	Boulon à machine 3/8" NC x 3/4" lg avec écrou de blocage nylon.	4	4	-
4	654461	Retaining plates.	Plaques de retenue.	3	3	3
		Hex. bolt 1/2" NC x 1" lg with lockwasher & hex. nut.	Boulon hex. 1/2" NC x 1" lg avec rondelle de blocage & écrou hex.	6	4	4
5	654486	Rotation system bracket.	Support poignée arrière.	1	-	-
		Hex. bolt 5/8" NC x 2" lg with nylon jamnut.	Boulon hex. 5/8" NC x 2" lg avec écrou de blocage nylon.	1	-	-
6	654485	Rotation system tube.	Tube poignée arrière.	1	-	-
7	654487	Handle.	Manivelle.	1	-	-
		Hex. bolt 1/4" NC x 1 1/2" lg with nylon jamnut.	Boulon hex. 1/4" NC x 1 1/2" lg avec écrou de blocage nylon.	1	-	-
8	654189	Kiliane bearing.	Palier Kiliane.	1	-	-
		Hex. bolt 1/4" NC x 1 1/2" lg with locknut.	Boulon hex. 1/4" NC x 1 1/2" lg avec écrou de blocage.	1	-	-
9	654712	Rotation cable 1/8" dia. x 120" lg.	Cable de rotation 1/8" dia. x 120" lg.	1	-	-
	654561	Rope clamp 1/8" dia.	Attache de cable 1/8" dia.	1	-	-
10	654446	Lower hitch, R.H.	Attache inférieure droite.	1	1	1
		Hex. bolt 5/8" NC x 3 1/2" lg with lockwasher & hex. nut.	Boulon hex. 5/8" NC x 3 1/2" lg avec rondelle de blocage & écrou hex.	1	1	1
11	654445	Lower hitch, L.H.	Attache inférieure gauche.	1	1	1
		Hex. bolt 5/8" NC x 3 1/2" lg with lockwasher & hex. nut.	Boulon hex. 5/8" NC x 3 1/2" lg avec rondelle de blocage & écrou hex.	1	1	1
12	654196	Hitch pin cat. no: 1.	Goupille cat. no: 1.	2	2	2
	654804	Hitch pin cat. no: 0 (special).	Goupille cat. no: 0 (spécial)	2	2	2
13	654475	3-point hitches.	Attelage 3 points.	2	2	2
		Hex. bolt 5/8" NC x 4" lg with lockwasher & hex. nut.	Boulon hex. 5/8" NC x 4" lg avec rondelle de blocage & écrou hex.	2	2	2
	654200	Chain R-1024 x 12" lg.	Chaîne R-1024 x 12" lg	1	1	1
		S-hook 1/4" x 2" lg.	Crochet en "S".	1	1	1
14	654474	Upper hitch.	Attelage supérieure.	1	1	1
		Hex. bolt 5/8" NC x 1 3/4" lg with lockwasher & hex. nut.	Boulon hex. 5/8" NC x 1 3/4" lg avec rondelle de blocage & écrou hex.	1	1	1
15	655198	P.T.O. shaft G & G, serial N12, 28" lg.	Arbre de prise de force G & G, série N12, 28" lg.	1	1	1
	655273	P.T.O. shaft G & G, serial N12, 21" lg, (special).	Arbre de prise de force G & G, série N12, 21" lg, (spécial).	1	1	1
	654732	Key 1/4" x 1/4" x 1 1/2" lg.	Clé 1/4" x 1/4" x 1 1/2" lg.	1	1	1
		Allen set screw 3/8" NC x 1/2" lg.	Vis à six pans creux 3/8" NC x 1/2" lg.	1	1	1

SOUFFLEUR A NEIGE

SNOW BLOWER

FIGURE NO: 3		ENSEMBLE MONTAGE ARRIERE MODELES 9102, 9103 & 9104 REAR MOUNTING KIT MODELS 9102, 9103 & 9104		QTE QTY		
EM	NO	ENGLISH DESCRIPTION	FRANCAISE	9102	9103	9104
		Hex. bolt 5/16" NC x 2 1/2" lg with lockwasher & hex. nut.	Boulon hex. 5/16" NC x 2 1/2" lg avec rondelle de blocage & écrou hex.	1	1	1
6	654547	Hydraulic kit bracket ass'y.	Levier commande hydraulique ass'é.	-	1	1
		Hex. bolt 5/8" NC x 2" lg with nylon jamnut.	Boulon hex. 5/8" NC x 2" lg avec écrou de blocage nylon.	-	1	1
		Flatwasher 11/16" dia.	Rondelle plate 11/16" dia.	-	2	2
7	654469	Command bracket.	Levier de commande.	-	1	1
		Roll pin 3/16" dia. x 1" lg.	Goupille roulée 3/16" dia. x 1" lg.	-	2	2
8	654191	Pulley hydraulic kit.	Poulie commande hydraulique.	-	2	2
9	654193	Pulley protector.	Protecteur de poulie.	-	2	2
0	654198	Cable fixation tubing 1" lg.	Tube fixation du cable 1" lg.	-	2	2
1	654199	Hex. bolt 1/2" NC x 2" lg (special) with lockwasher & hex. nut.	Boulon hex. 1/2" NC x 2" lg (spécial) avec rondelle de blocage & écrou hex.	-	2	2
2	654470	Cable 3/16" dia. x 115" lg.	Cable 3/16" dia. x 115" lg.	-	1	1
3	654436	Cylinder & pins 2" dia. x 5" stroke.	Cylindre & goupilles 2" dia. x 5" course.	-	1	2
4	654556	Hose 40" lg, 3/8" N.P.T. both ends.	Boyau 40" lg, 3/8" N.P.T. chaque bout.	-	2	2
5	654544	Hose 104" lg, 1/4" N.P.T. both ends.	Boyau 104" lg, 1/4" N.P.T. chaque bout.	-	2	4
		Parts for valve with casting ends cover.	Pièces pour valve avec couverts de fonte.	-	1	2
6	654546	Valve.	Valve.	-	1	2
	655128	Seal kit for valve.	Ensemble de joints d'étanchéité pour valve.	-	1	2
7	655131	Handle valve.	Poignée de la valve.	-	1	2
8	655285	Oil outlet end cover.	Couvert sortie d'huile.	-	1	1
		Hex. bolt 1/4" NC x 1 1/2" lg with lockwasher & hex. nut.	Boulon hex. 1/4" NC x 1 1/2" lg avec rondelle de blocage & écrou hex.	-	2	2
	655307	Seal kit for oil outlet end cover.	Ensemble de joints d'étanchéité pour couvert sortie d'huile.	-	1	1
9	655286	Oil inlet end cover.	Couvert d'entrée d'huile.	-	1	1
		Hex. bolt 1/4" NC x 2" lg with lockwasher & hex. nut.	Boulon hex. 1/4" NC x 2" lg avec rondelle de blocage & écrou hex.	-	1	1
0	655283	Full thread rod 5/16" NC x 6 1/2" lg.	Tige filetée 5/16" NC x 6 1/2" lg.	-	3	3
		Hex. nut 5/16" NC with lockwasher.	Ecrou hex. 5/16" NC avec rondelle de blocage.	-	6	6
		Parts for valve with aluminum ends cover.	Pièces pour valve avec couverts d'aluminium.			
6	654546	Valve.	Valve.	-	1	2
	655128	Seal kit for valve.	Ensemble de joints d'étanchéité pour valve.	-	1	[illegible]
7	655131	Handle valve.	Poignée de la valve.	-	1	2

SOUFFLEUR A NEIGE

SNOW BLOWER

FIGURE NO: 3		ENSEMBLE MONTAGE ARRIERE MODELES 9102, 9103 & 9104 REAR MOUNTING KIT MODELS 9102, 9103 & 9104.		QTE QTY		
ITEM	NO	ENGLISH DESCRIPTION	FRANCAISE	9102	9103	9104
28	654553	Oil outlet end cover.	Couvert sortie d'huile.	-	1	1
		Hex. bolt 1/4" NC x 1 1/4" lg with lockwasher & hex. nut.	Boulon hex. 1/4" NC x 1 1/4" lg avec rondelle de blocage & écrou hex.	-	2	2
	655306	Seal kit for oil outlet end cover.	Ensemble de joints d'étanchéité pour couvert sortie d'huile.	-	1	1
29	654554	Oil inlet end cover.	Couvert d'entrée d'huile.	-	1	1
		Hex. bolt 1/4" NC x 1 3/4" lg with lockwasher & hex. nut.	Boulon hex. 1/4" NC x 1 3/4" lg avec rondelle de blocage & écrou hex.	-	1	1
30	655141	Full thread rod 1/4" NC x 6 1/2" lg.	Tige filetée 1/4" NC x 6 1/2" lg.	-	3	3
		Hex. nut 1/4" NC with lockwasher.	Ecrou hex. 1/4" NC avec rondelle de blocage.	-	6	6
31	654438	Straight elbow 90°, 3/8" N.P.T. straight male x 1/4" N.P.T. swivel female.	Coude 90°, 3/8" N.P.T. rigide mâle x 1/4" N.P.T. pivotant femelle.	-	4	8
32	654557	Straight elbow 90°, 3/8" N.P.T. swivel female x 3/8" N.P.T. straight male.	Coude 90°, 3/8" N.P.T. pivotant femelle x 3/8" N.P.T. rigide mâle.	-	3	3
33	654851	Straight elbow 90°, 9/16" O.R.B. straight male x 3/8" N.P.T. swivel female.	Coude 90°, 9/16" O.R.B. rigide mâle x 3/8" N.P.T. pivotant femelle.	-	1	1
34	654850	Swivel adaptor 9/16" O.R.B. male x 3/8" N.P.T. female.	Adapteur pivotant 9/16" O.R.B. mâle x 3/8" N.P.T. femelle.	-	1	1
35	654622	Industrial 3 parts chute ass'y.	Chute 3 parties industrielle ass'é.	-	-	1
36	654619	Base of chute.	Base de la chute.	-	-	1
37	654620	Center of chute.	Centre de la chute.	-	-	1
38	654621	Deflector.	Déflecteur.	-	-	1
39	655126	Strap.	Bras de la chute.	-	-	2
		Cotter pin 3/32" dia. x 1 1/2" lg.	Coupille fendue 3/32" dia. x 1 1/2" lg.	-	-	2
40	655127	Inferior hinge.	Charnière inférieure.	-	-	1
		Cotter pin 3/32" dia. x 1" lg.	Goupille fendue 3/32" dia. x 1" lg.	-	-	1
41	655124	Rod of the chute.	Tige de la chute.	-	-	1
		Cotter pin 3/32" dia. x 1" lg.	Goupille fendue 3/32" dia. x 1" lg.	-	-	4
42	655125	Superior hinge.	Charnière supérieure.	-	-	1
		Cotter pin 3/32" dia. x 1" lg.	Goupille fendue 3/32" dia. x 1" lg.	-	-	1
43	655028	P.T.O. protector.	Protecteur de prise de force.	1	1	1
		Carriage bolt 3/8" NC x 3/4" lg with lockwasher & hex. nut.	Boulon à machine 3/8" NC x 3/4" lg avec rondelle de blocage & écrou hex.	2	2	2
44	655063	Plate for support of valve with casting ends-eover.	Plaque pour support de valve avec couverts en fonte.	-	1	1
		Carriage bolt 1/4" NC x 3/4" lg with lockwasher & hex. nut.	Boulon à machine 1/4" NC x 3/4" lg avec rondelle de blocage & écrou hex.	-	2	2

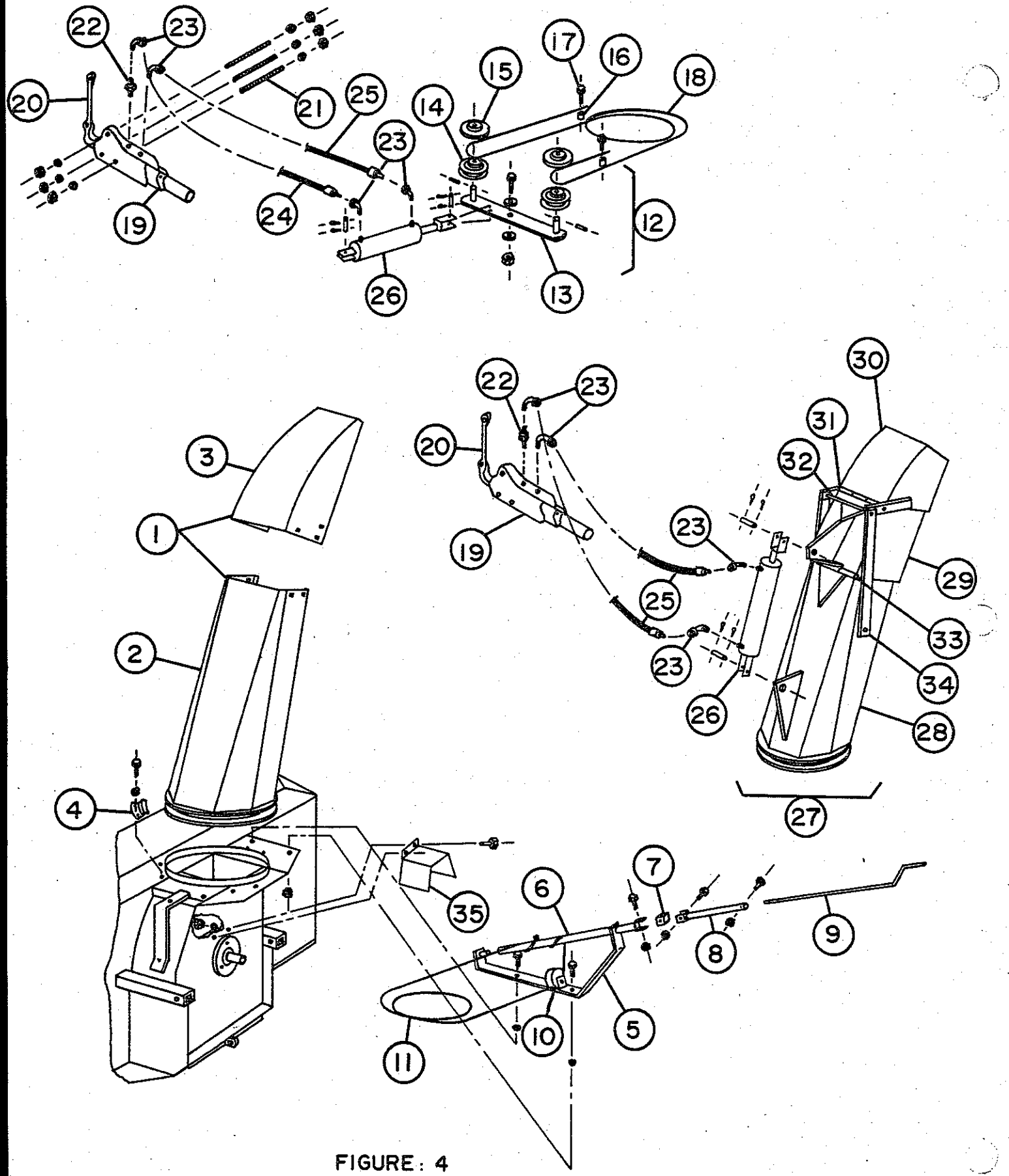

FIGURE: 4

ENSEMBLE MONTAGE AVANT
FRONT MOUNTING KIT

SOUFFLEUR A NEIGE

SNOW BLOWER

FIGURE NO: 4		ENSEMBLE MONTAGE AVANT MODELES 9105, 9106 & 9107 FRONT MOUNTING KIT MODELS 9105, 9106 & 9107		QTE QTY		
ITEM	NO	ENGLISH DESCRIPTION	FRANCAISE	9105	9106	9107
1	654457	Chute assembly.	Chute fixe assemblée.	1	1	-
2	654459	Chute sub-assembly.	Sous-ensemble de chute.	1	1	-
3	654460	Deflector.	Déflecteur.	1	1	-
		Carriage bolt 3/8" NC x 3/4" lg with nylon jamnut.	Boulon à machine 3/8" NC x 3/4" lg avec écrou de blocage nylon.	4	4	-
4	654461	Retaining plates.	Plaques de retenue.	3	3	3
		Hex. bolt 1/2" NC x 1" lg with lockwasher & hex. nut.	Boulon hex. 1/2" NC x 1" lg avec rondelle de blocage & écrou hex.	6	4	4
5	654463	Rotation system bracket.	Support poignée avant.	1	-	-
		Hex. bolt 3/8" NC x 1" lg with lockwasher & hex. nut.	Boulon hex. 3/8" NC x 1" lg avec rondelle de blocage & écrou hex.	2	-	-
6	654465	Rotation system weld.	Manchon poignée avant.	1	-	-
		Roll pin 1/4" dia. x 1 1/2" lg.	Goupille roulée 1/4" dia. x 1 1/2" lg.	1	-	-
7	65419	Universal block.	Croisillon.	1	-	-
		Hex. bolt 1/4" NC x 2" lg with nylon jamnut.	Boulon hex. 1/4" NC x 2" lg avec écrou de blocage nylon.	2	-	-
8	654464	Rotation system tube.	Tube poignée avant.	1	-	-
9	654442	Handle.	Manivelle.	1	-	-
		Hex. bolt 1/4" NC x 1 1/2" lg, gr. 5 with nylon jamnut.	Boulon hex. 1/4" NC x 1 1/2" lg, gr. 5 avec écrou de blocage nylon.	1	-	-
10	654189	Kiliane bearing.	Palier Kiliane.	1	-	-
		Hex. bolt 1/4" NC x 1 1/2" lg with nylon jamnut.	Boulon hex. 1/4" NC x 1 1/2" lg avec écrou de blocage nylon.	1	-	-
11	654443	Rotation cable 1/8" dia. x 108" lg.	Cable de rotation 1/8" dia. x 108" lg.	1	-	-
	654561	Rope clamp 1/8" dia.	Attache de cable 1/8" dia.	1	-	-
12	654547	Hydraulic kit bracket ass'y.	Levier de commande hydraulique ass'é.	-	1	1
		Hex. bolt 5/8" NC x 2" lg with nylon jamnut.	Boulon hex. 5/8" NC x 2" lg avec écrou de blocage nylon.	-	1	1
		Flatwasher 11/16" dia.	Rondelle plate 11/16" dia.	-	2	2
13	654469	Command bracket.	Levier de commande.	-	1	1
		Roll pin 3/16" dia. x 1" lg.	Goupille roulée 3/16" dia. x 1" lg.	-	2	2
14	654191	Pulley hydraulic kit.	Poulie commande hydraulique.	-	2	2
15	654193	Pulley proctector.	Protecteur de poulie.	-	2	2
16	654198	Cable fixation tubing 1" lg.	Tube fixation du cable 1" lg.	-	2	2
17	654199	Hex. bolt 1/2" NC x 2" lg (special) with lockwasher & hex. nut.	Boulon hex. 1/2" NC x 2" lg (special) avec rondelle de blocage & écrou hex.	-	2	2
18	654470	Cable 3/16" dia. x 115" lg.	Cable 3/16" dia. x 115" lg.	-	1	1
		Parts for valve with casting ends cover.	Pièces pour valve avec couverts de fonte.			
19	654546	Valve.	Valve.	-	1	2
	655128	Seal kit for valve.	Ensemble de joints d'étanchéité pour valve.	-	1	2
20	655131	Handle valve.	Poignée de la valve.	-	1	2

SOUFFLEUR A NEIGE

SNOW BLOWER

FIGURE NO: 4		ENSEMBLE MONTAGE AVANT MODELES 9105, 9106 & 9107 FRONT MOUNTING KIT MODELS 9105, 9106 & 9107		QTE QTY		
ITEM	NO	ENGLISH DESCRIPTION	FRANCAISE	9105	9106	9107
21	655283	Full thread rod 5/16" NC x 6 1/2" lg.	Tige filetée 5/16" NC x 6 1/2" lg.	-	3	3
		Hex. nut 5/16" NC with lockwasher.	Ecrou hex. 5/16" NC avec rondelle de blocage.	-	6	6
		Parts for valve with aluminium ends cover.	Pièces pour valve avec couverts d'aluminium.	-	6	6
19	654546	Valve.	Valve.	-	1	2
	655128	Seal kit for valve.	Ensemble de joints d'étanchéité pour valve.	-	1	2
20	655131	Handle valve.	Poignée de la valve.	-	1	2
21	655141	Full thread rod 1/4" NC x 6 1/2" lg.	Tige filetée 1/4" NC x 6 1/2" lg.	-	3	3
		Hex. nut 1/4" NC with lockwasher.	Ecrou hex. 1/4" NC avec rondelle de blocage.	-	6	6
22	654545	Swivel adaptor 3/8" N.P.T. male x 3/8" N.P.T. female.	Adapteur pivotant 3/8" N.P.T. mâle x 3/8" N.P.T. femelle.	-	1	2
23	654438	Straight elbow 90°, 3/8" N.P.T. straight male x 1/4" N.P.T. swivel female.	Coude 90°, 3/8" N.P.T. rigide mâle x 1/4" N.P.T. pivotant femelle.	-	4	8
24	654543	Hose 98" lg, 1/4" N.P.T. both ends.	Boyau 98" lg, 1/4" N.P.T. chaque bout.	-	1	1
25	654544	Hose 104" lg, 1/4" N.P.T. both ends.	Boyau 104" lg, 1/4" N.P.T. chaque bout.	-	1	3
26	654436	Cylinder & pins 2" dia. x 5" stroke.	Cylindre & goupilles 2" dia. x 5" course.	-	1	2
27	654622	Industrial 3 parts chute ass'y.	Chute 3 parties industrielle ass'ée.	-	-	1
28	654619	Base of chute.	Base de la chute.	-	-	1
29	654620	Center of chute.	Centre de la chute.	-	-	1
30	654621	Deflector.	Déflecteur.	-	-	1
31	655125	Superior hinge.	Charnière supérieure.	-	-	1
		Cotter pin 3/32" dia. x 1" lg.	Goupille fendue 3/32" dia. x 1" lg.	-	-	1
32	655124	Rod of the chute.	Tige de la chute.	-	-	1
		Cotter pin 3/32" dia. x 1" lg.	Goupille fendue 3/32" dia. x 1" lg.	-	-	4
33	655127	Inferior hinge.	Charnière inférieure.	-	-	1
		Cotter pin 3/32" dia. x 1" lg.	Goupille fendue 3/32" dia. x 1" lg.	-	-	1
34	655126	Strap.	Bras de la chute.	-	-	2
		Cotter pin 3/32" dia. x 1 1/2" lg.	Goupille fendue 3/32" dia. x 1" lg.	-	-	2
35	655028	P.T.O. protector.	Protecteur de prise de force.	1	1	1
		Carriage bolt 3/8" NC x 3/4" lg with lockwasher & hex. nut.	Boulon à machine 3/8" NC x 3/4" lg avec rondelle de blocage & écrou hex.	2	2	2

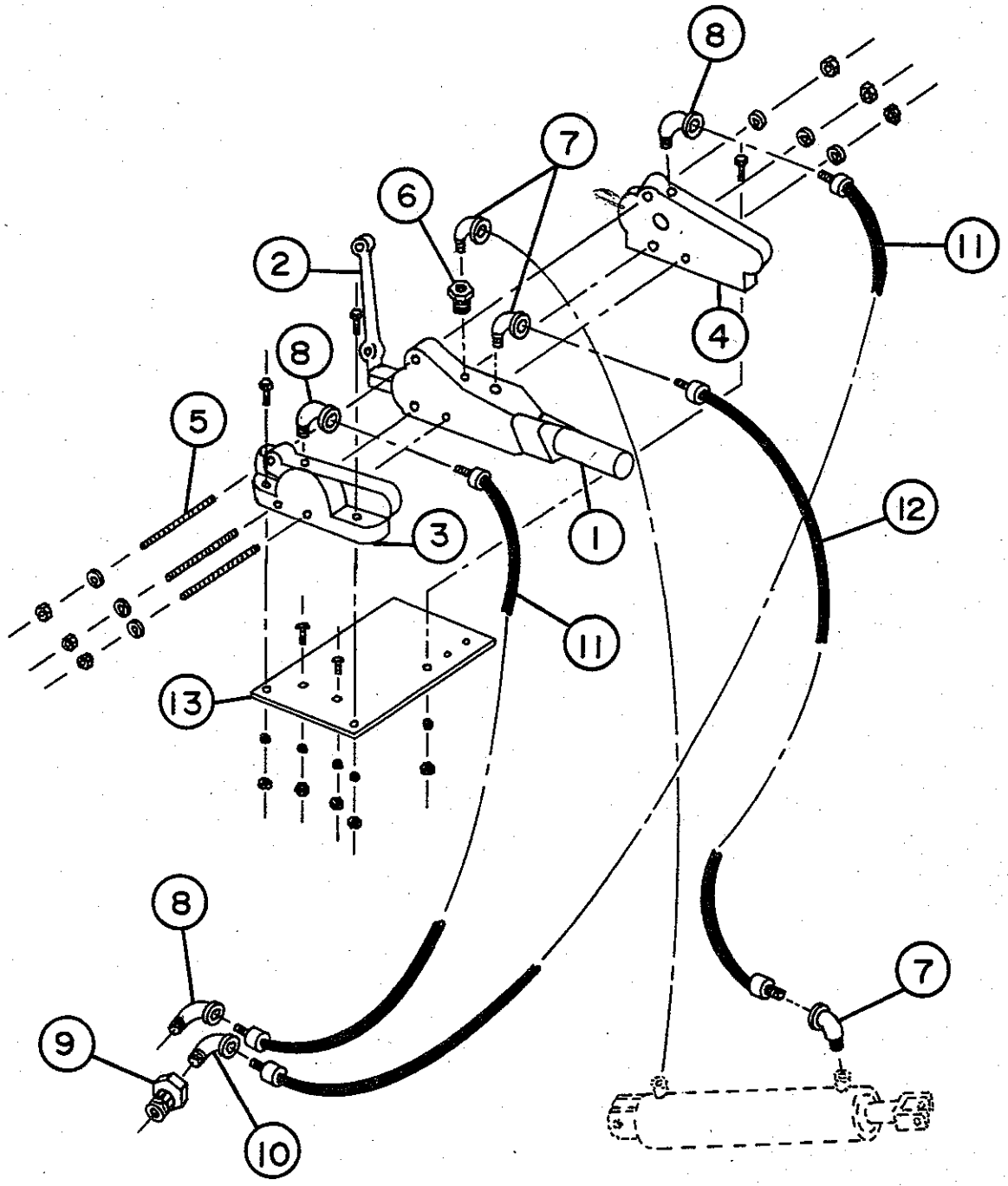

FIGURE: 5

NECESSAIRE DE RELEVAGE DOUBLE ACTION
DOUBLE ACTING LIFT KIT

SOUFFLEUR A NEIGE

SNOW BLOWER

FIGURE NO: 5		NECESSAIRE DE RELEVAGE DOUBLE ACTION MODELE 9108 DOUBLE ACTING LIFT KIT MODEL 9108		QTE QTY 9108
ITEM	NO	ENGLISH DESCRIPTION	FRANCAISE	
	655305	Parts for valve with float position with aluminium ends cover.	Pièces pour valve avec position flottante avec couverts en aluminium.	
1	654491	Valve with float position.	Valve avec position flottante.	1
	655128	Seal kit for valve.	Ensemble de joints d'étanchéité pour valve.	1
2	655131	Handle valve.	Poignée de la valve.	1
3	654553	Oil outlet end cover.	Couvert sortie d'huile.	1
		Hex. bolt 1/4" NC x 1 1/4" lg with lockwasher & hex. nut.	Boulon hex. 1/4" NC x 1 1/4" lg avec rondelle de blocage & écrou hex.	2
	655306	Seal kit for oil outlet end cover.	Ensemble de joints d'étanchéité pour couvert sortie d'huile.	1
4	654554	Oil inlet end cover.	Couvert entrée d'huile.	1
		Hex. bolt 1/4" NC x 1 3/4" lg with lockwasher & hex. nut.	Boulon hex. 1/4" NC x 1 3/4" lg avec rondelle de blocage & écrou hex.	1
5	655141	Full thread rod 1/4" NC x 6 1/2" lg with lockwasher & hex. nut.	Tige filetée 1/4" NC x 6 1/2" lg avec rondelle de blocage & écrou hex.	3
	655293	Parts for valve with float position with casting ends cover.	Pièces pour valve avec position flottante avec couverts en fonte.	
1	654491	Valve with float position.	Valve avec position flottante.	1
	655128	Seal kit for valve.	Ensemble de joints d'étanchéité pour valve.	1
2	655131	Handle valve.	Poignée de la valve.	1
3	655285	Oil outlet end cover.	Couvert sortie d'huile.	1
		Hex. bolt 1/4" NC x 1 1/2" lg with lockwasher & hex. nut.	Boulon hex. 1/4" NC x 1 1/2" lg avec rondelle de blocage & écrou hex.	2
	655307	Seal kit for oil outlet end cover.	Ensemble de joints d'étanchéité pour couvert sortie d'huile.	1
4	655286	Oil inlet end cover.	Couvert entrée d'huile.	1
		Hex. bolt 1/4" NC x 2" lg with lockwasher & hex. nut.	Boulon hex. 1/4" NC x 2" lg avec rondelle de blocage & écrou hex.	1
5	655283	Full thread rod 5/16" NC x 6 1/2" lg with lockwasher & hex. nut.	Tige filetée 5/16" NC x 6 1/2" lg avec rondelle de blocage & écrou hex.	3
6	654545	Swivel adaptor 3/8" N.P.T. male x 3/8" N.P.T. female.	Adapteur pivotant 3/8" N.P.T. mâle x 3/8" N.P.T. femelle.	1
7	654438	Straight elbow 90°, 1/4" N.P.T. swivel female x 3/8" N.P.T. straight male.	Coude 90°, 1/4" N.P.T. pivotant femelle x 3/8" N.P.T. rigide mâle.	3
8	654557	Straight elbow 90°, 3/8" N.P.T. swivel female x 3/8" N.P.T. straight male.	Coude 90°, 3/8" N.P.T. pivotant femelle x 3/8" N.P.T. rigide mâle.	3
9	654850	Swivel adaptor, 9/16" O.R.B. male x 3/8" N.P.T. female.	Adapteur pivotant, 9/16" O.R.B. mâle x 3/8" N.P.T. femelle.	1
10	654851	Straight elbow 90°, 9/16" O.R.B. straight male x 3/8" N.P.T. swivel female.	Coude 90°, 9/16" O.R.B. rigide mâle x 3/8" N.P.T. pivotant femelle.	1

SOUFFLEUR A NEIGE

SNOW BLOWER

FIGURE NO: 5		NECESSAIRE DE RELEVAGE DOUBLE ACTION MODELE 9108 DOUBLE ACTING LIFT KIT MODEL 9108		QTE QTY 9108
ITEM	NO	ENGLISH DESCRIPTION	FRANCAISE	
11	655073	Hose 80" lg, 3/8" N.P.T. both ends.	Boyau 80" lg, 3/8" N.P.T. chaque bout.	2
12	654543	Hose 98" lg, 1/4" N.P.T. both ends.	Boyau 98" lg, 1/4" N.P.T. chaque bout.	1
13	655063	Plate for support of valve with casting ends cover.	Plaque pour support de valve avec couverts en fonte.	1
		Carriage bolt 1/4" NC x 3/4" lg with lockwasher & hex. nut.	Boulon à machine 1/4" NC x 3/4" lg avec rondelle de blocage & écrou hex.	2

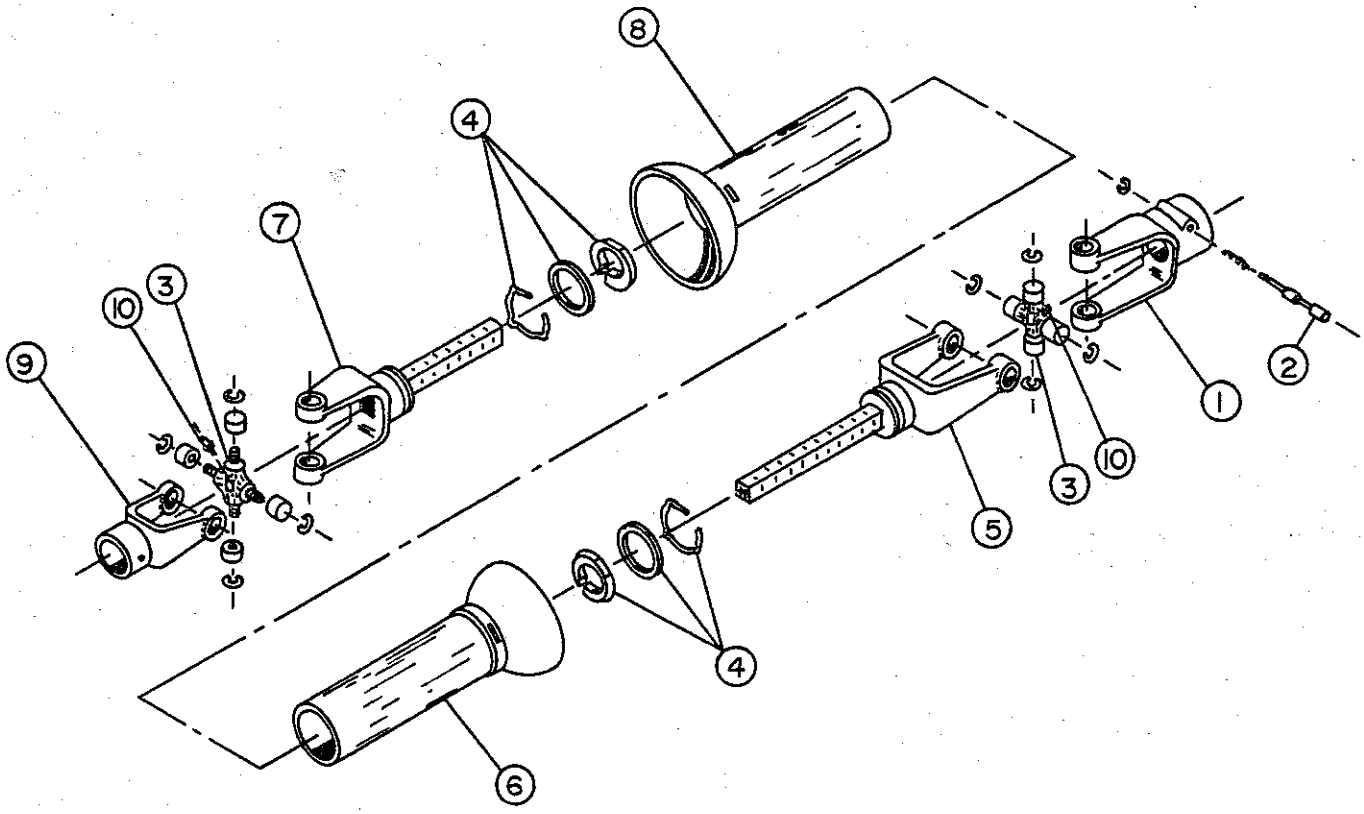

Arbre de commande (655198) P.T.O. shaft

ITEM	NO	ENGLISH DESCRIPTION	FRANCAISE	QTY QTE
1	655009	Quick disconnect yoke.	Fourche à désengagement rapide.	1
2	655204	Yoke stopper kit.	Barrure à fourche.	1
3	654720	Universal joint kit.	Joint universel.	2
4	655203	Bearing shield kit.	Ensemble de palier pour protecteur.	2
5	655200	Yoke and male shaft ass'y.	Fourche et arbre mâle ass'e.	1
6	655202	Outer shield. 16 2/3	Protecteur externe.	1
7	655199	Yoke and female shaft ass'y.	Fourche et arbre femelle ass'e.	1
8	655201	Inner shield. 15 2/3 O.L.	Protecteur interne.	1
9	654719	Yoke.	Fourche.	1
10	654106	Grease fitting.	Graisseur.	2

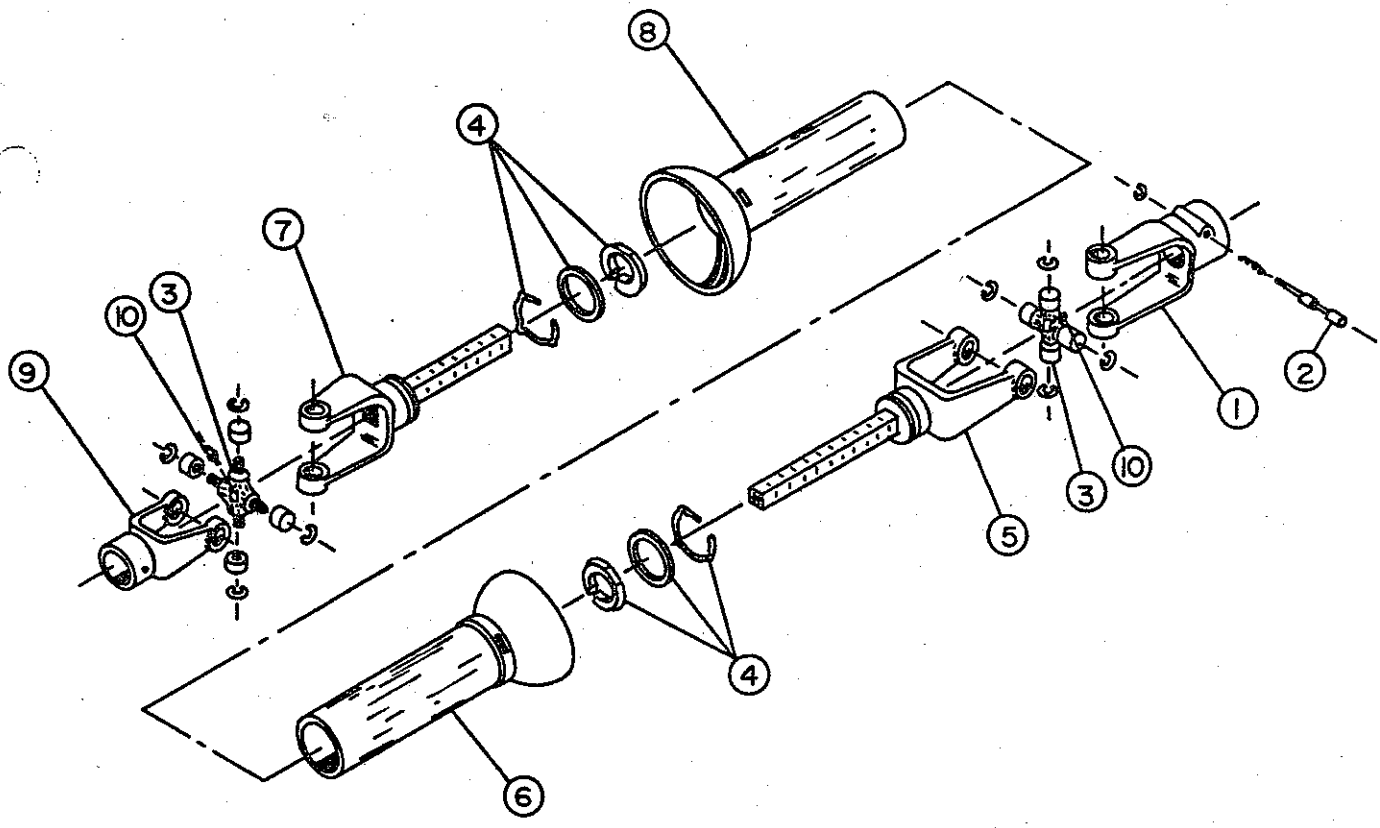

Arbre de commande (655273) P.T.O. shaft

ITEM	NO	ENGLISH DESCRIPTION	FRANCAISE	QQ
1	655009	Quick disconnect yoke.	Fourche à désengagement rapide.	
2	655204	Yoke stopper kit.	Barrure à fourche.	
3	654720	Universal joint kit.	Joint universel.	
4	655203	Bearing shield kit.	Ensemble de palier pour protecteur.	
5	655275	Yoke and male shaft ass'y.	Fourche et arbre mâle ass'e.	
6	655277	Outer shield.	Protecteur externe.	
7	655274	Yoke and female shaft ass'y.	Fourche et arbre femelle ass'e.	
8	655276	Inner shield.	Protecteur interne.	
9	654719	Yoke.	Fourche.	
10	654106	Grease fitting.	Graisseur.	

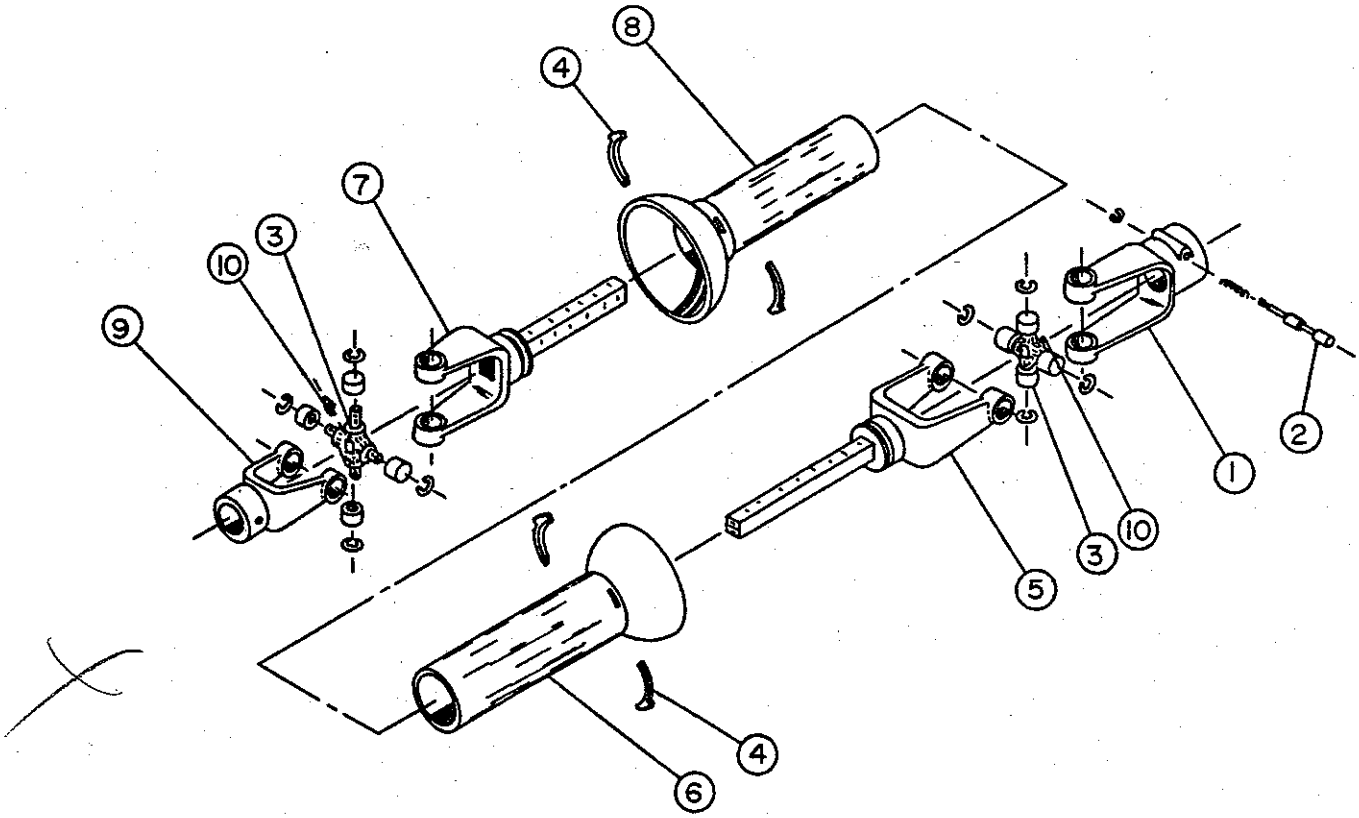

Arbre de commande (654682) P.T.O. shaft

ITEM	NO	ENGLISH DESCRIPTION	FRANCAISE	QTY QTE
1	654723	Quick disconnect yoke.	Fourche à désengagement rapide.	1
2	655014	Yoke stopper kit.	Barrure à fourche.	1
3	654720	Universal joint kit.	Joint universel.	2
4	655304	Shields nylon retainers.	Nylon de retenue.	2
5	654722	Yoke and male shaft ass'y.	Fourche et arbre mâle ass'e.	1
6	654725	Outer shield.	Protecteur externe.	1
7	654721	Yoke and female shaft ass'y.	Fourche et arbre femelle ass'e.	1
8	654724	Inner shield.	Protecteur interne.	1
9	654719	Yoke.	Fourche.	1
10	654106	Grease fitting.	Graisseur.	2

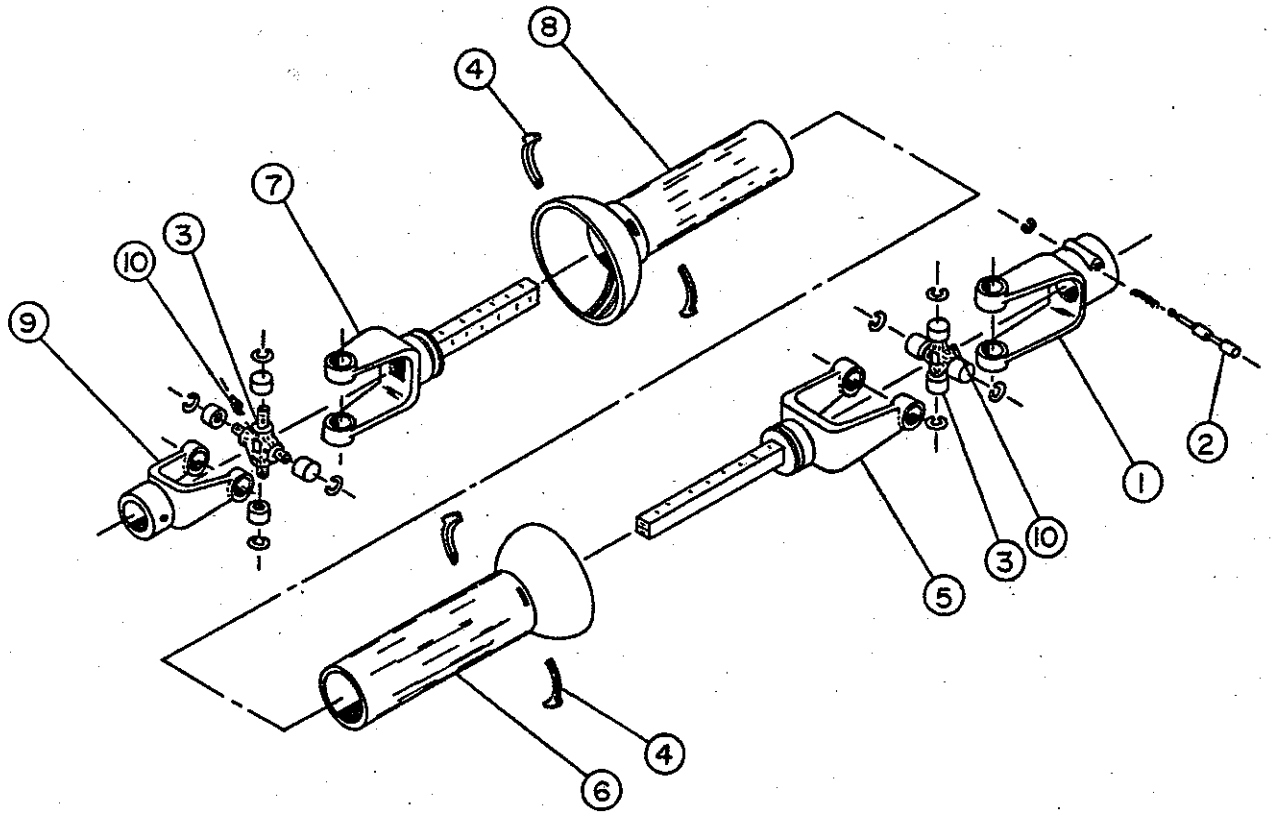

Arbre de commande (655025) P.T.O. shaft

ITEM	NO	ENGLISH DESCRIPTION	FRANCAISE	QTY QTE
1	654723	Quick disconnect yoke.	Fourche à désengagement rapide.	1
2	655014	Yoke stopper kit.	Barrure à fouche.	1
3	654720	Universal joint kit.	Joint universel.	2
4	655304	Shield nylon retainers.	Nylon de retenue.	2
5	655300	Yoke and male shaft ass'y.	Fourche et arbre mâle ass'e.	1
6	655301	Outer shield.	Protecteur externe.	1
7	655302	Yoke and female shaft ass'y.	Fourche et arbre femelle ass'e.	1
8	655303	Inner shield.	Protecteur interne.	1
9	654719	Yoke.	Fourche.	1
10	654106	Grease fitting.	Graisseur.	2

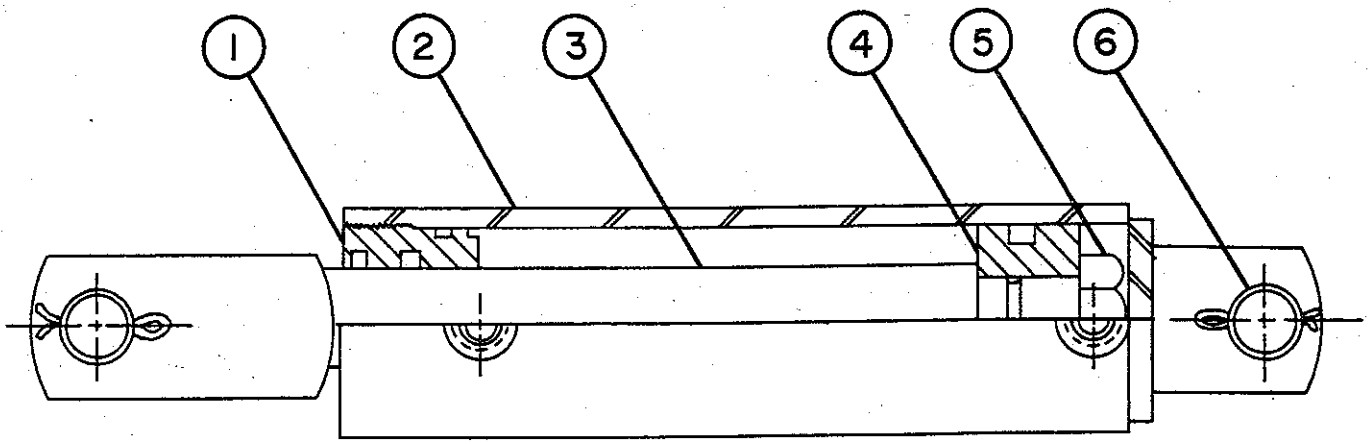

Cylindre (654436) Cylinder

ITEM	NO	ENGLISH DESCRIPTION	FRANCAISE	QTY QTE
1	655294	Cap rod guide.	Tête guide de la tige.	1
2	655295	Tube.	Tube.	1
3	655296	Piston rod.	Tige du piston.	1
4	655297	Piston.	Piston.	1
5	655298	Special nut.	Ecrou spécial.	1
6	655299	Pin.	Cheville.	2
	655129	Seals kit.	Ensemble de joints d'étanchéité.	1

LISTE DES VIGNETTES
LIST OF DECALS

NO	ENGLISH DESCRIPTION	FRANCAISE
55278	Decal S-51.	Vignette S-51.
55279	Decal S-63.	Vignette S-63.
54634	Decal Ber-Vac.	Vignette Ber-Vac.
54641	Decal oil level.	Vignette niveau d'huile.
55130	Decal position of the auger.	Vignette position de la vis.
54640	Decal security.	Vignette sécurité.